Fifty Clamp

Artikelnummer 4011699
Gewicht 0.38kg

- Aufnahme für M10- und M12-Schrauben
- Aluminiumdruckguss
- Knebelschraube mit großem Aluminiumgriff
- TÜV-geprüft

Produktbeschreibung

Doughty hat die Fifyty Clamp entwickelt, um Beschädigungen an Traversengurten, die üblicherweise von Scheinwerferhaken aus Stahl hervorgerufen werden, zu vermeiden.

Die schlanke und kompakte Fifty Clamp aus Aluminiumdruckguss hat eine Tragfähigkeit von 50kg und kann an Rohren mit 38–51mm Durchmesser befestigt werden. Ihre Bauform wurde so gewählt, dass sie mit den Doughty Slimline Quick Triggern kompatibel ist (Abstand Rohrmitte zu Boden).
Über positionssichere M10- oder M12-Schrauben wird die Fifty Clamp an Scheinwerfern montiert. Wie alle führenden Doughty Produkte ist sie TÜV-geprüft.

Produkteigenschaften

Hauptkategorie	Riggingmaterial
Unterkategorie	Coupler, Anschlag- und Tragmittel
Klemmbereich	38–51mm
Maße	B=30mm
Werkstoff	Aluminium
Serienname	Twenty / Fifty Clamp

Lightpower GmbH
An der Talle 24-28
D-33102 Paderborn Germany

T +49 5251 1432-0 | F +49 5251 1432-80
info@lightpower.de | www.lightpower.de

Geschäftsführer: H. Marx und M.Rickers und U.Heggemann
HRB Nr. 1608 Amtsgericht Paderborn
USt. ID.: DE 126332811 WEEE-Reg. Nr. DE 37494475

Weitere Bilder

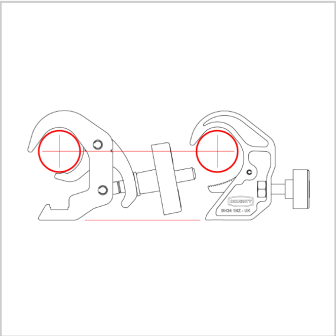

Lightpower GmbH
An der Talle 24-28
D-33102 Paderborn Germany

T +49 5251 1432-0 | F +49 5251 1432-80
info@lightpower.de | www.lightpower.de

Geschäftsführer: H. Marx und M.Rickers und U.Heggemann
HRB Nr. 1608 Amtsgericht Paderborn
USt. ID.: DE 126332811 WEEE-Reg. Nr. DE 37494475